FINHA

Сборочный проект
на коннекторах FINHA P200
Габариты дома:
Д 6250 Ш 4000 В 6400
2 этажа

Заказ коннекторов на сайте finha.com

9 июня 2020

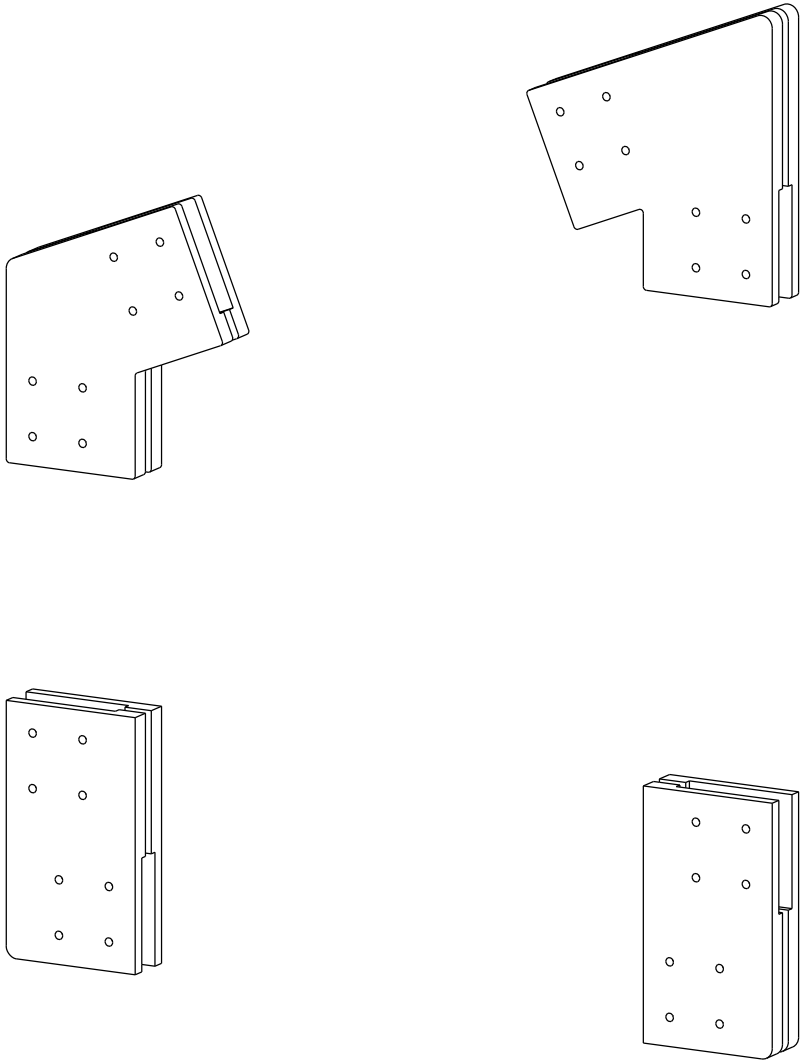

Для сборки вашего дома
вам понадобятся коннекторы:
Модель P200
количество 11 комплектов

	Стадия	Лист	Листов	
Комплект коннекторов	П	2		finha.com

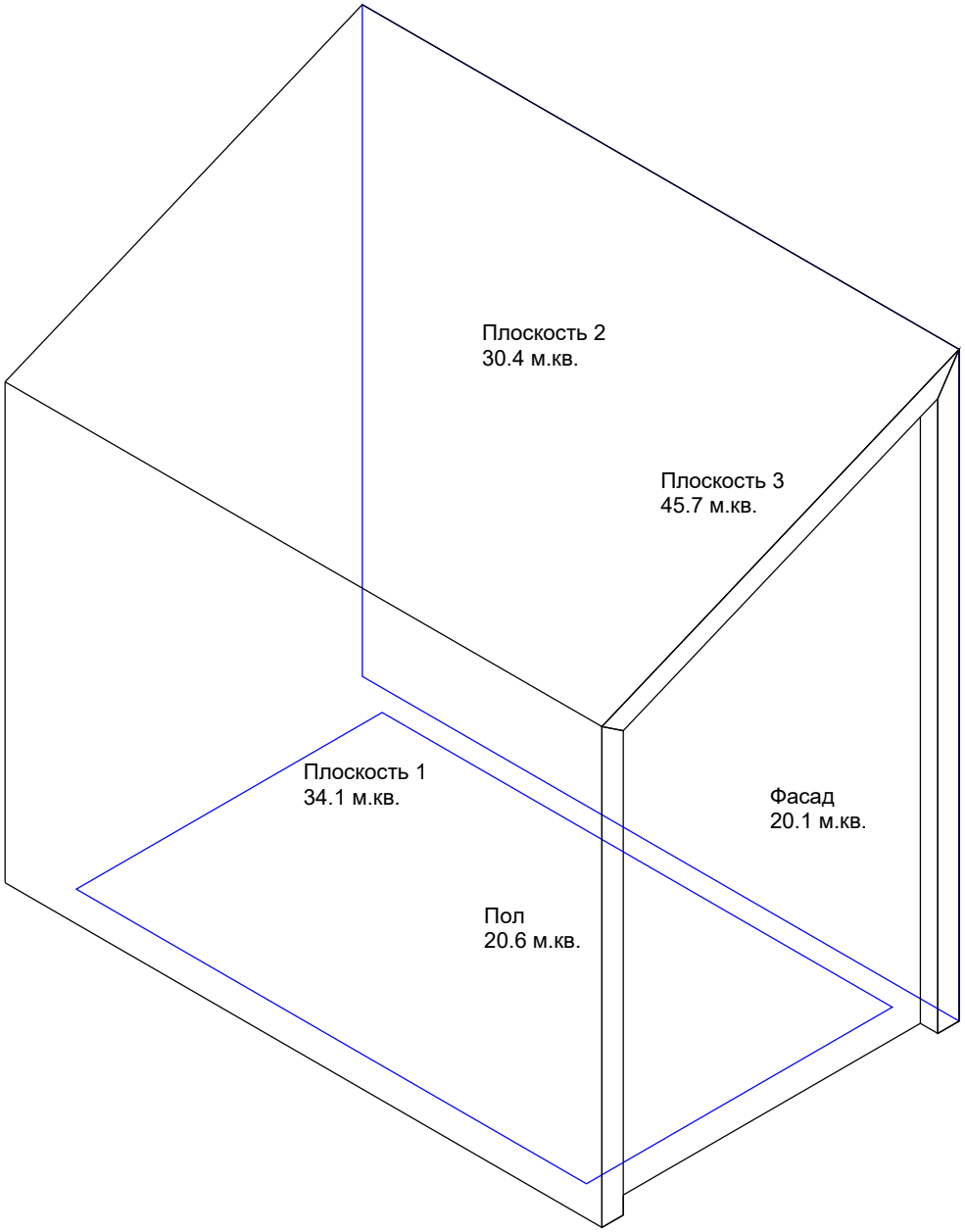

Габариты. Аксонометрия	Стадия	Лист	Листов	finha.com
	П	3		

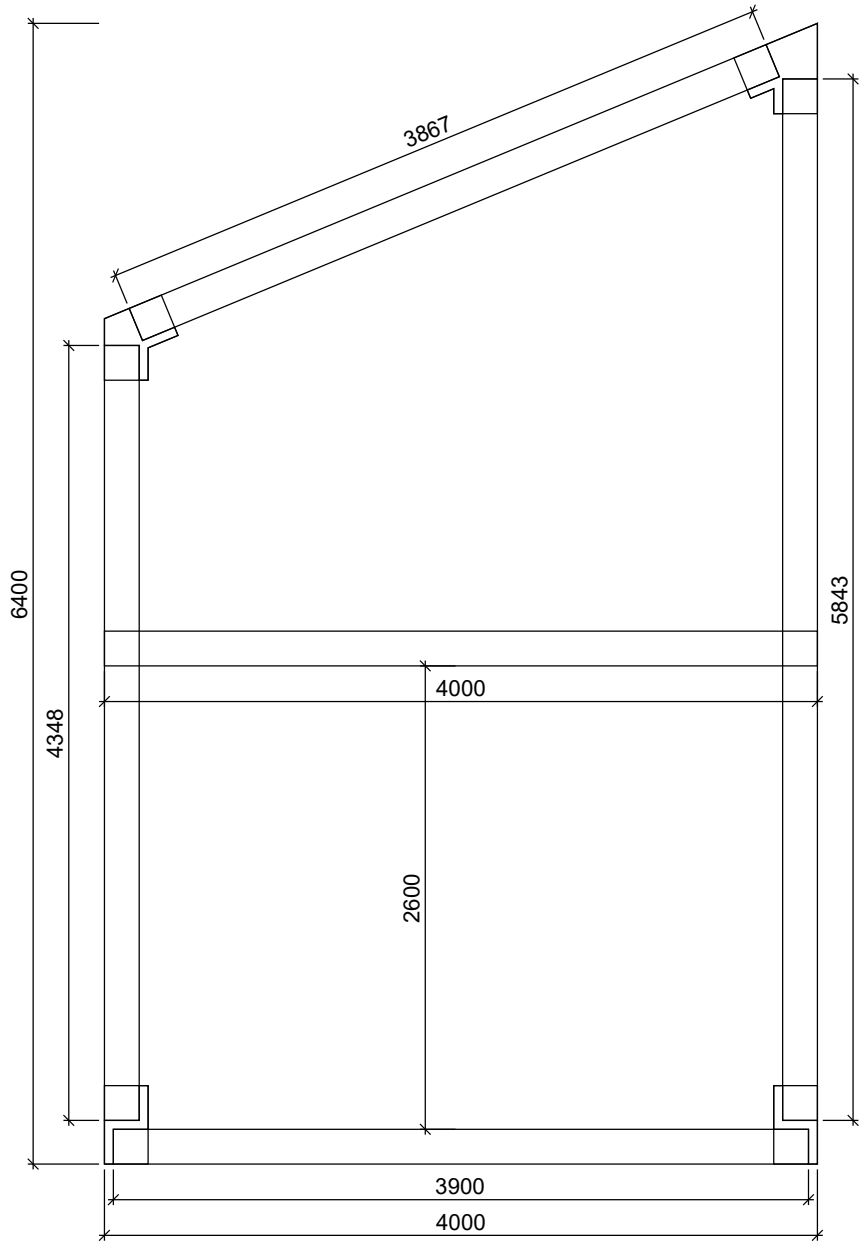

Рама каркаса	Стадия	Лист	Листов	finha.com
	П	4		

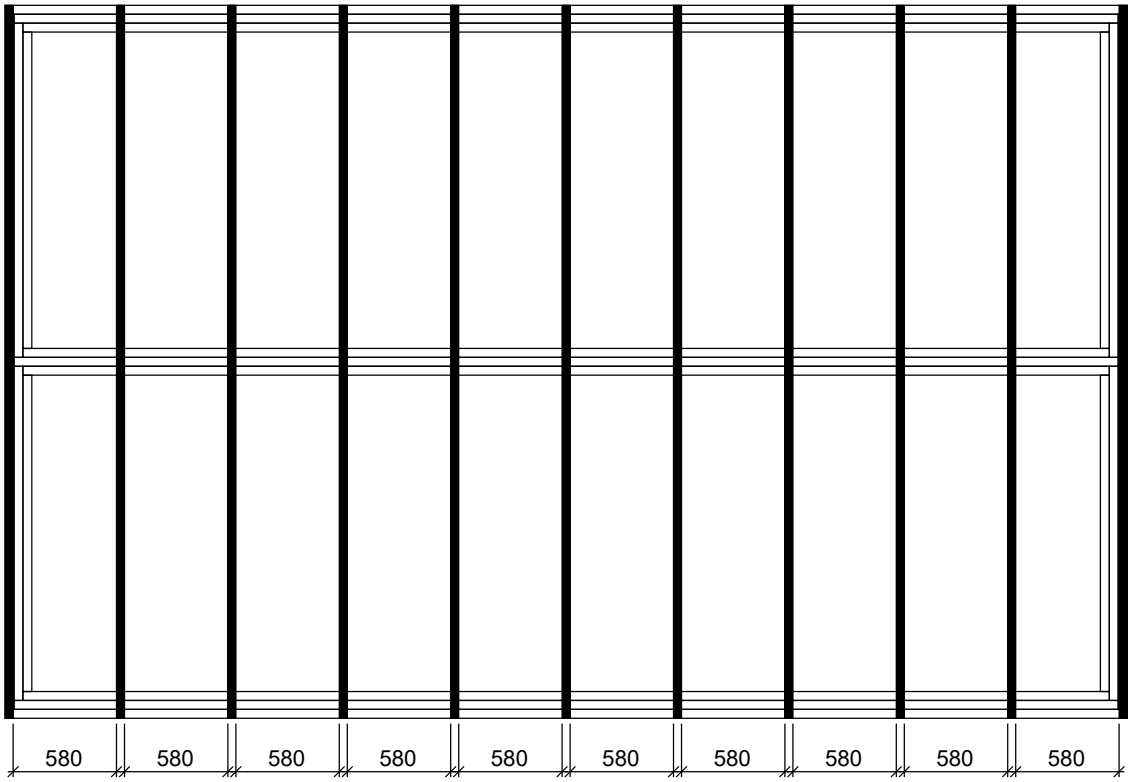

План расстановки рам	Стадия	Лист	Листов	finha.com
	П	4.1		

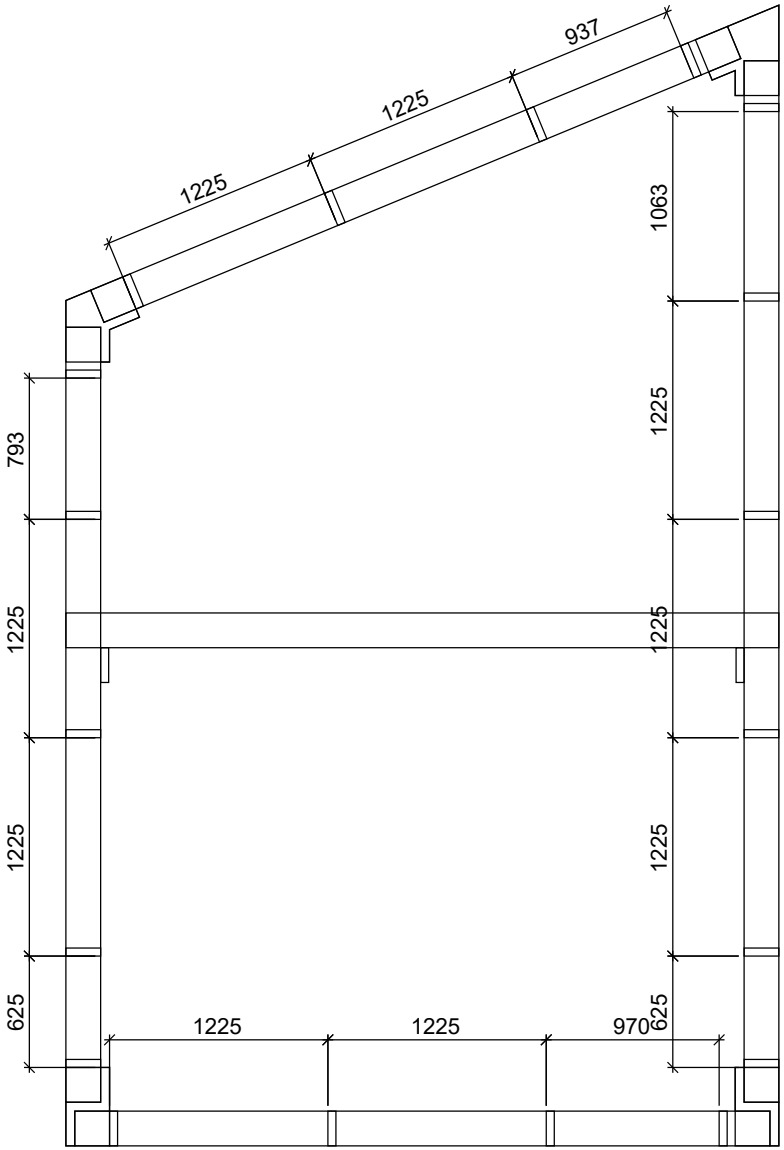

Продольные связи каркаса.	Стадия	Лист	Листов
	П	4.2	

finha.com

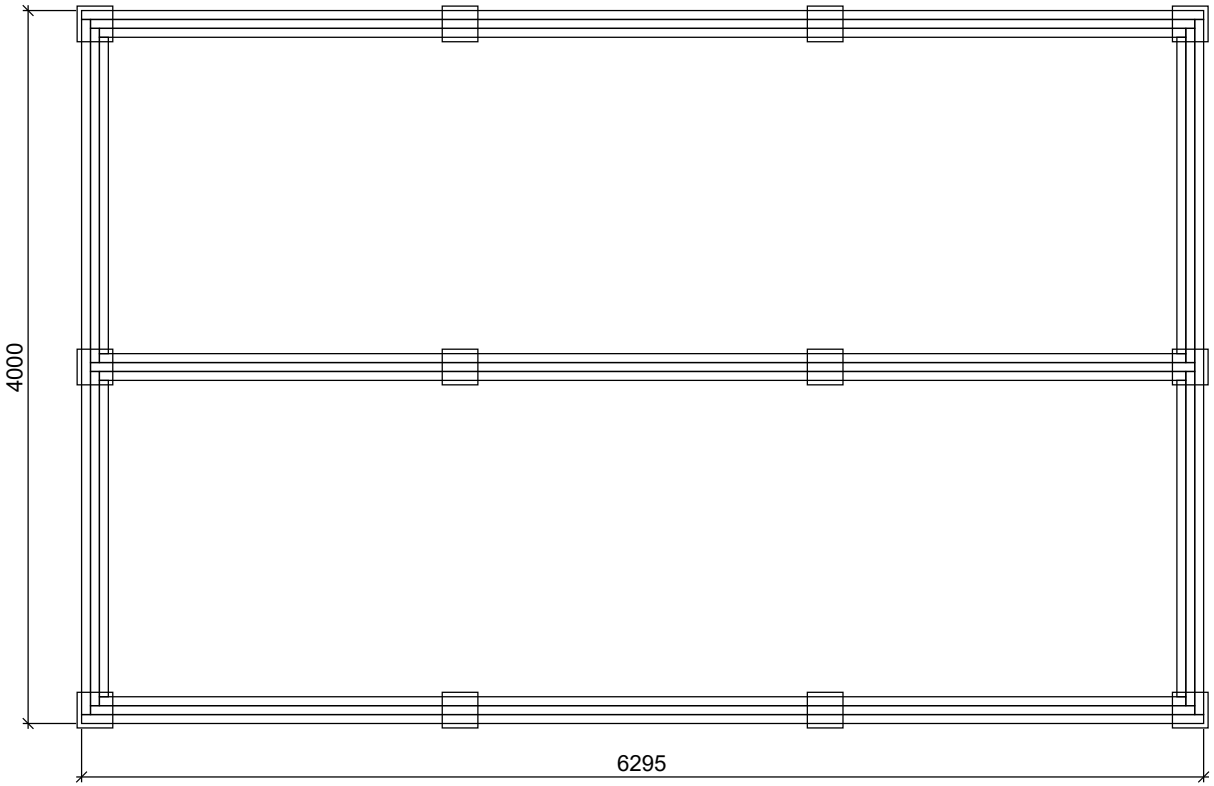

	Стадия	Лист	Листов
Ростверк. План	П	5	

finha.com

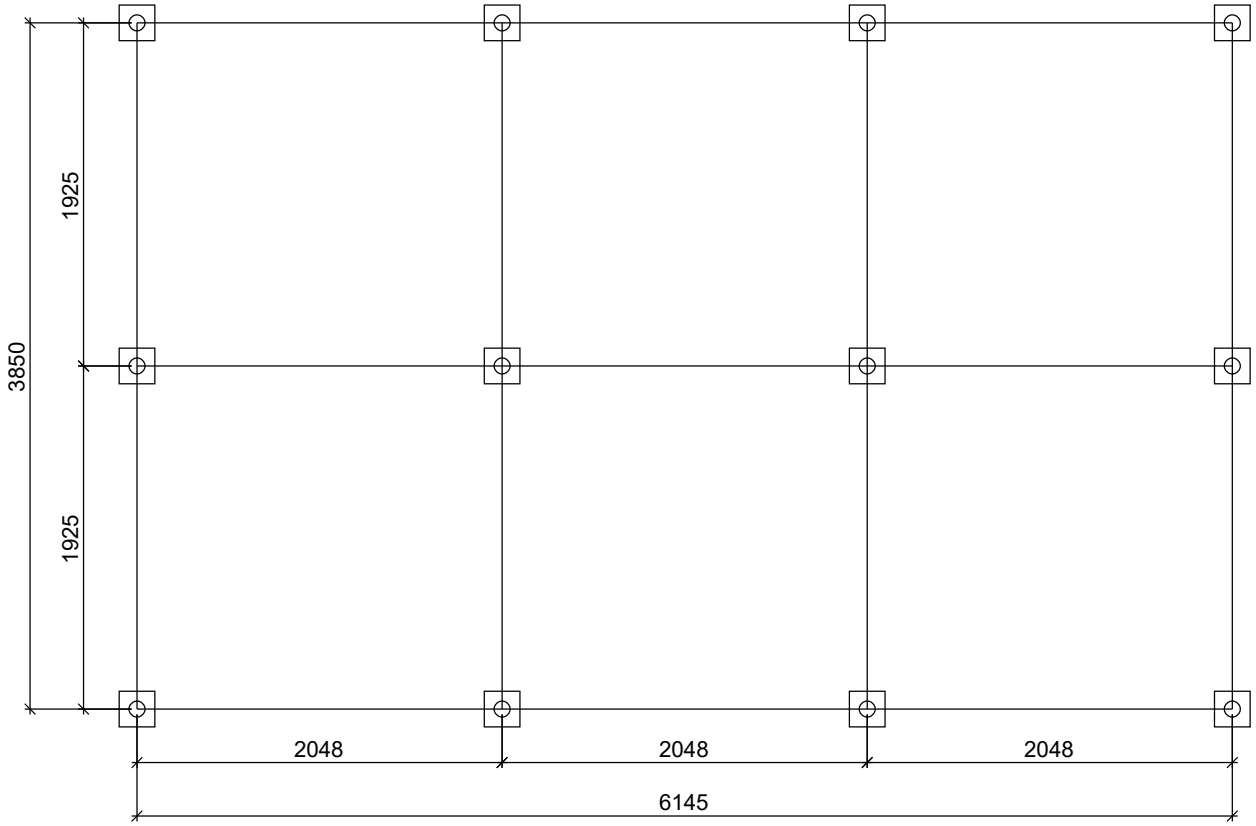

Фундамент свайный. План	Стадия	Лист	Листов	finha.com
	П	6		

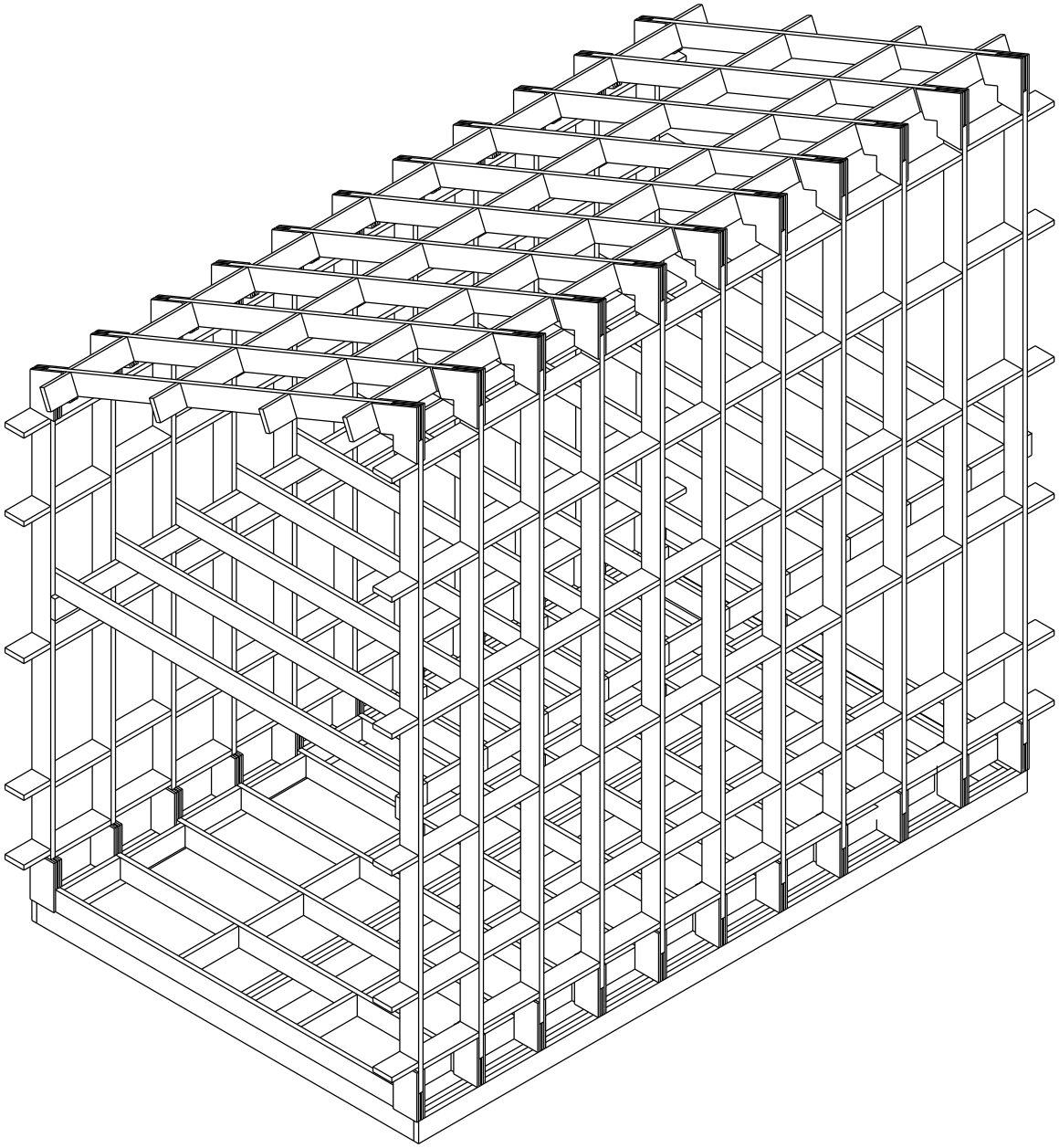

Каркас. Аксонометрия	Стадия	Лист	Листов	finha.com
	П	7		

Плоскость 2

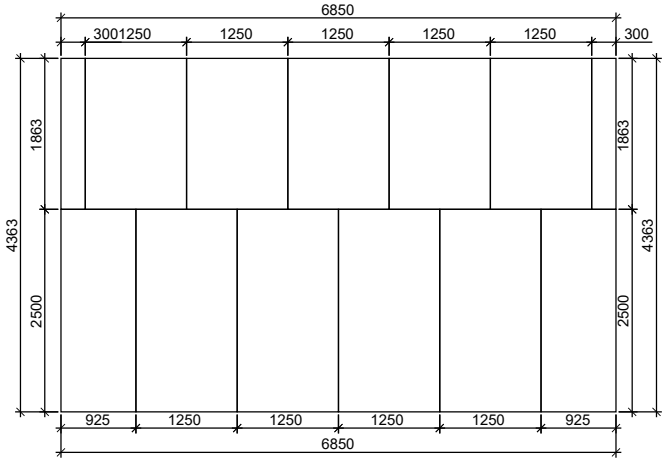

Плоскость 1

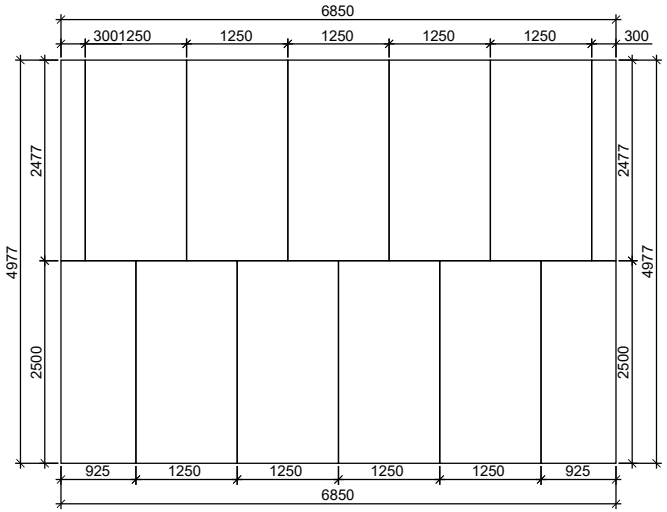

Плоскость 3

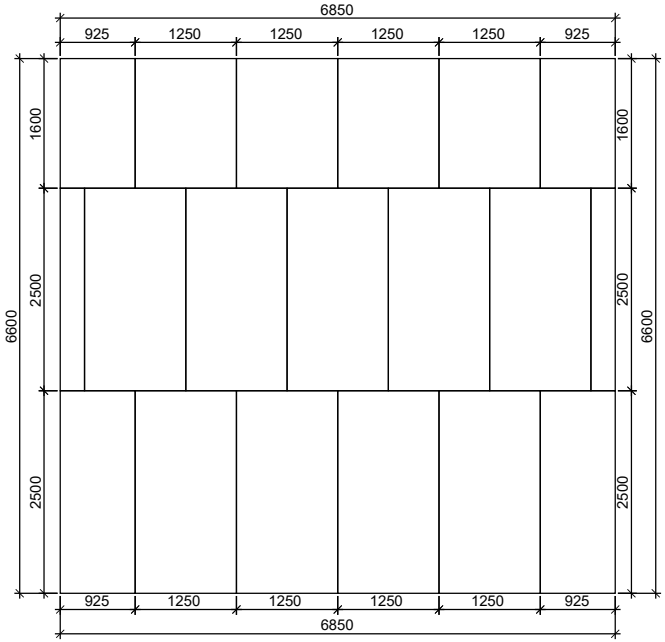

Плоскость 2

Плоскость 1

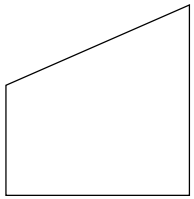

Плоскость 3

Развертка ОСБ	Стадия	Лист	Листов
	П	8	

finha.com

План 1 этажа

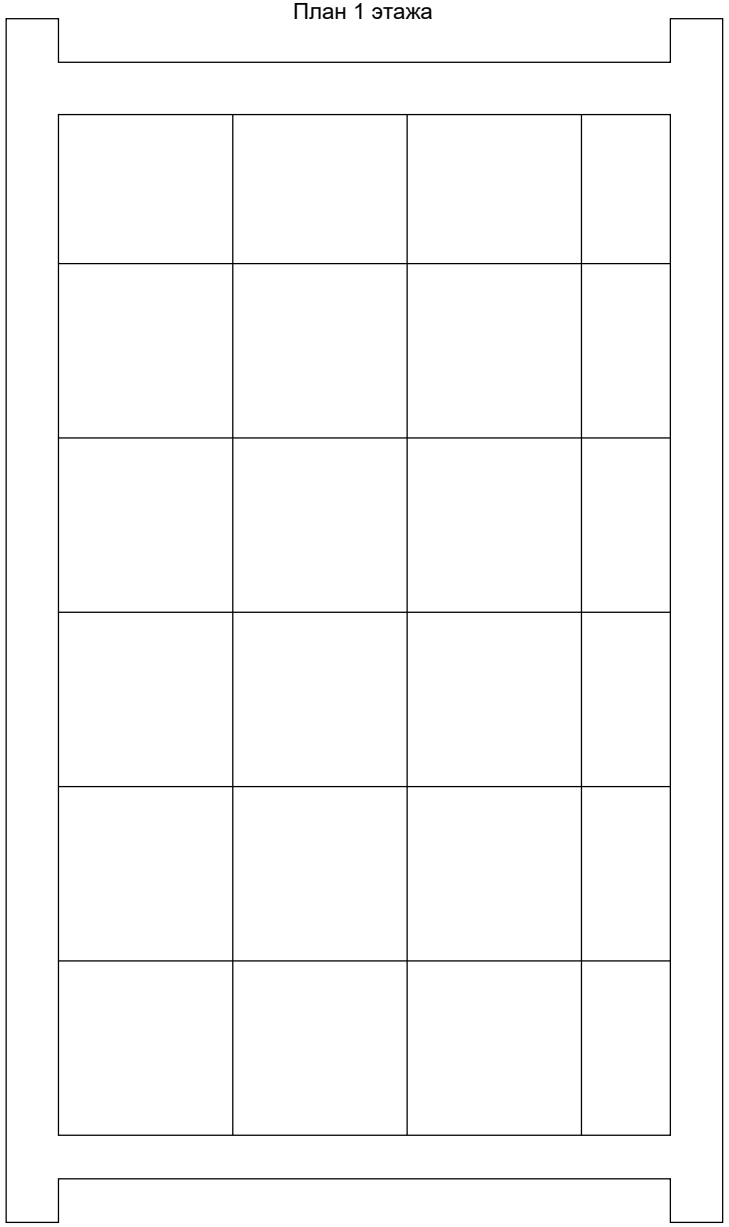

План 2 этажа

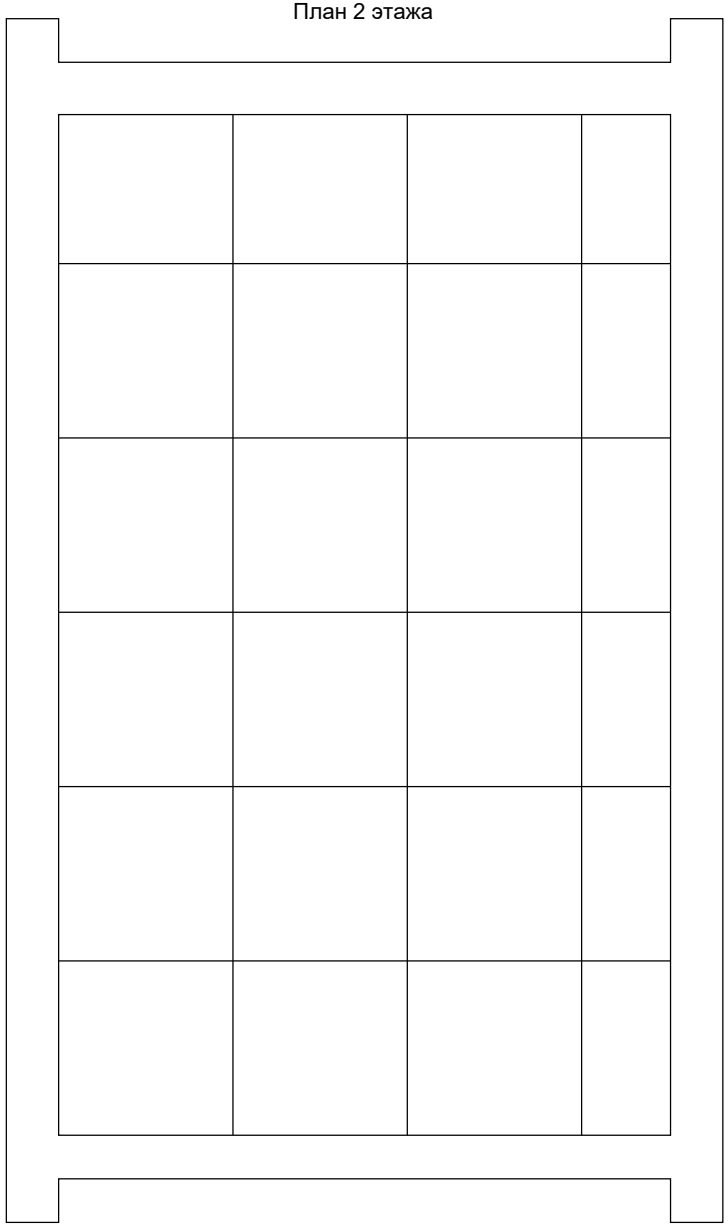

	Стадия	Лист	Листов
Планы	П	9	

finha.com

Спецификация материалов

Раздел	Наименование	Характеристика	Количество	Ед. изм.
Фундамент	Свая	d 89 мм	12	шт
	Оголовок	d 89 мм	12	шт
Ростверк	Доска	50 x 200 мм	0.78	м. куб.
Рамы	Доска	45 x 195 мм	3.27	м. куб.
	Коннекторы	P200	11	комплект
Обшивка	Плиты ОСБ	15 мм	120.1	м.кв.

Оголовок сваи d89 мм. Аксонометрия

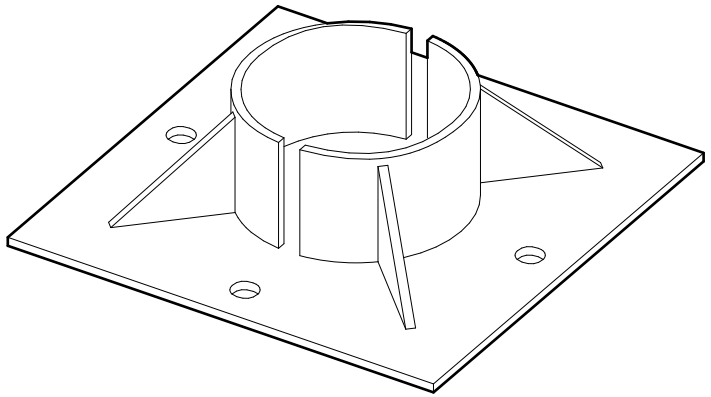

Оголовок сваи d89 мм

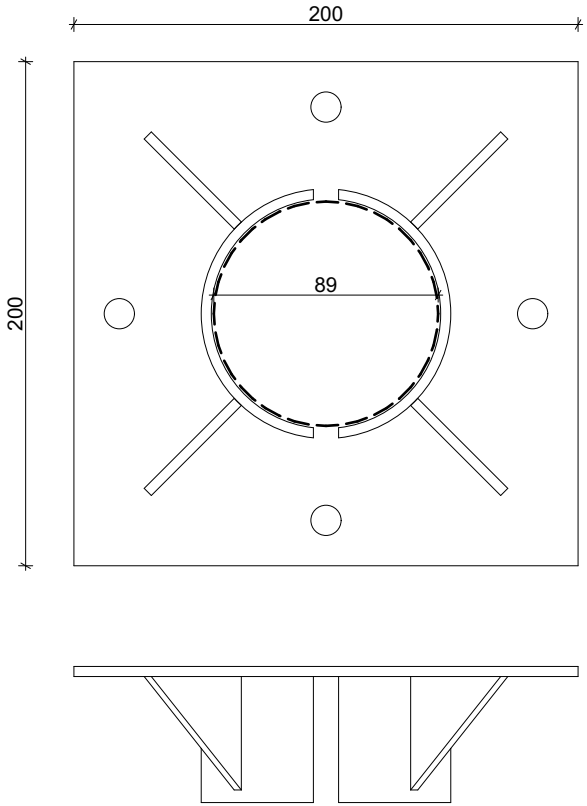

	Стадия	Лист	Листов
Оголовок сваи	П	11	

finha.com

Узел крепления каркаса к ростверку.
Аксонометрия

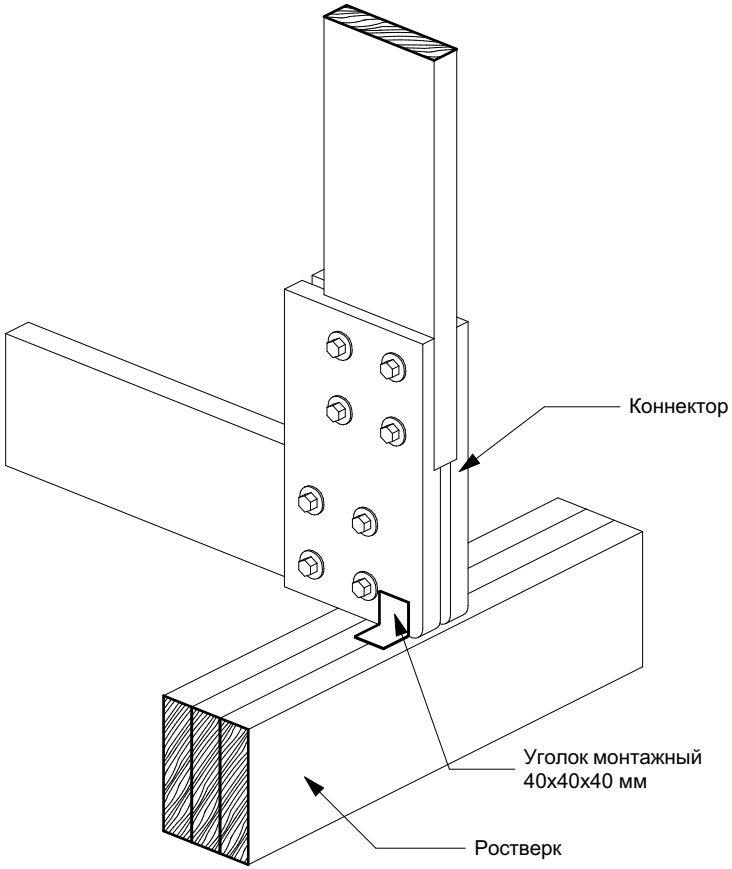

Узел крепления каркаса к ростверку

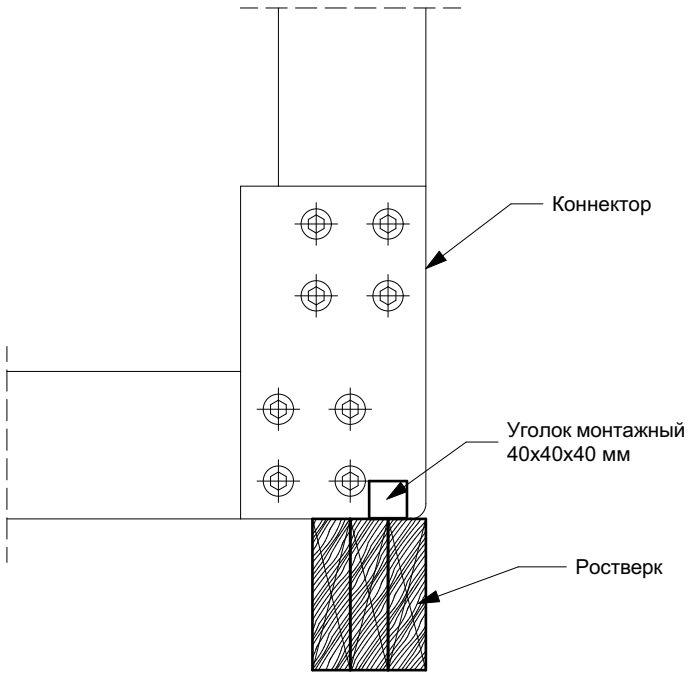

Узел крепления каркаса к ростверку	Стадия	Лист	Листов	finha.com
	П	12		

Узел крепления балок 2 этажа.
Аксонометрия

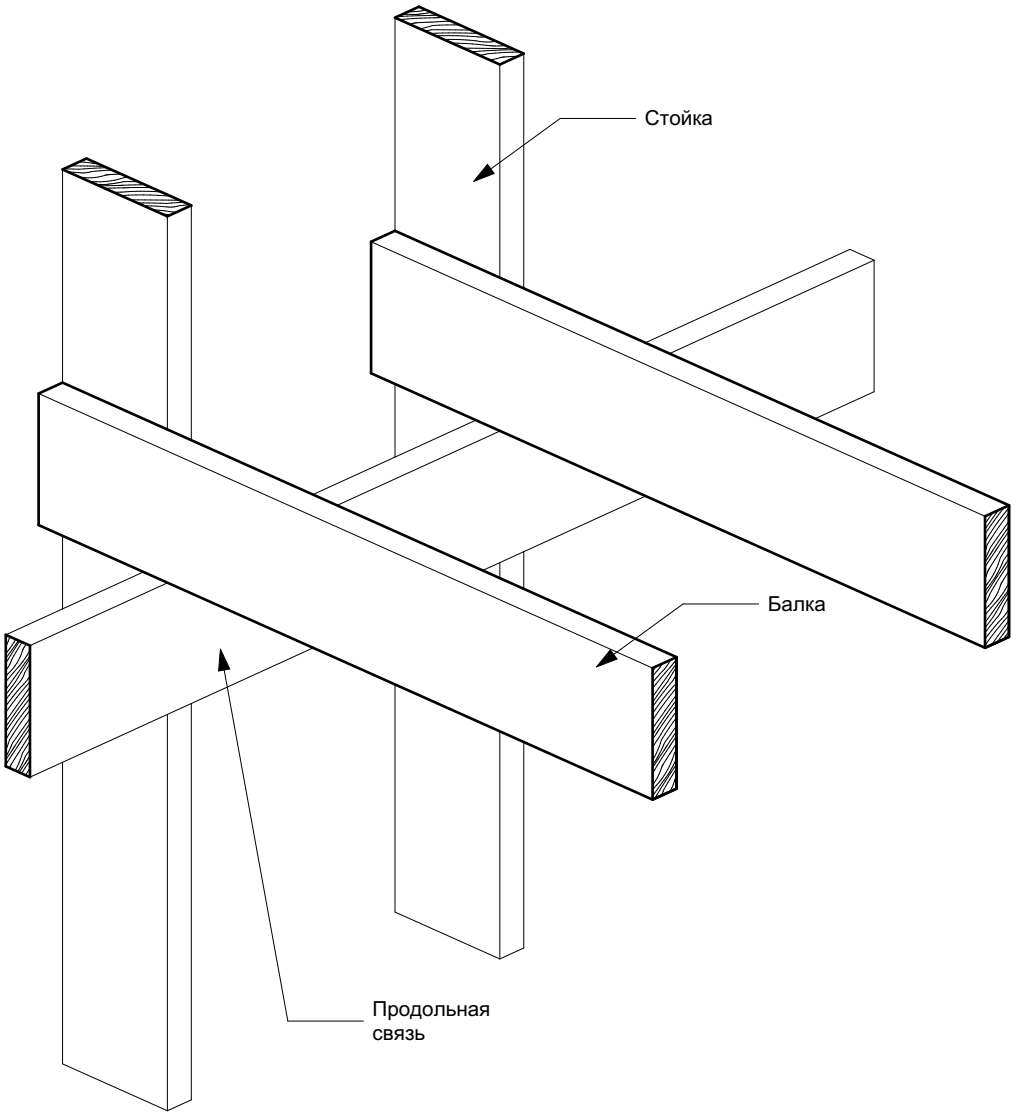

Узел крепления балок 2 этажа

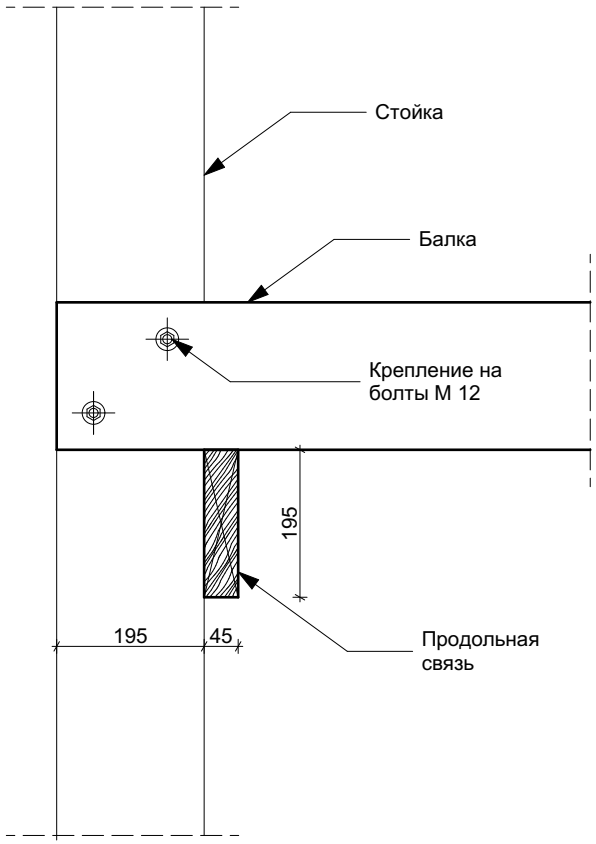

	Стадия	Лист	Листов
Узел крепления балок 2-ого этажа	П	13	

finha.com

Расширение оконного проема в каркасе.
Аксонометрия

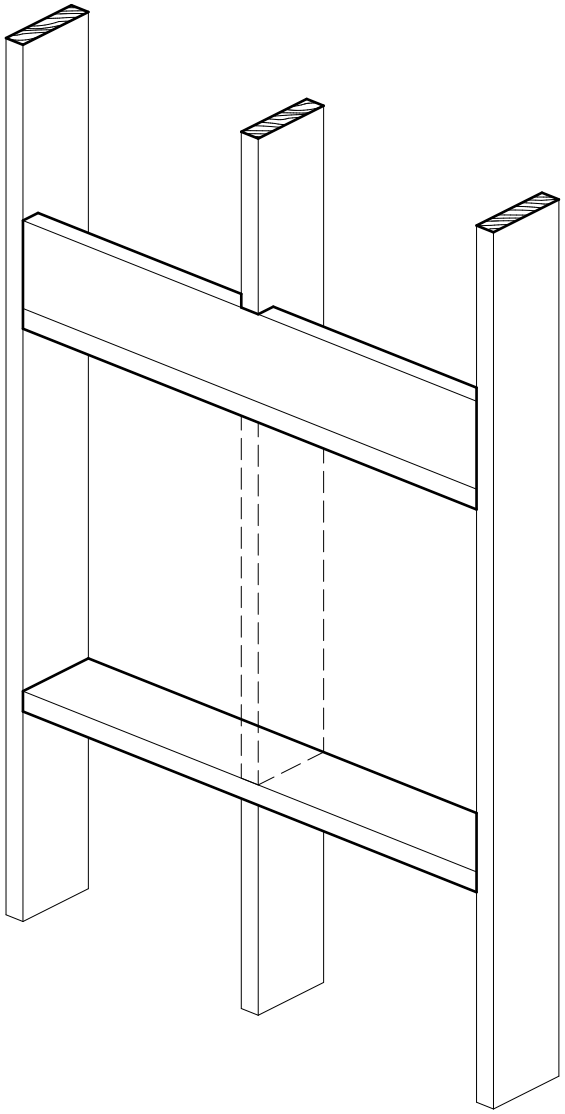

Расширение оконного проема в каркасе

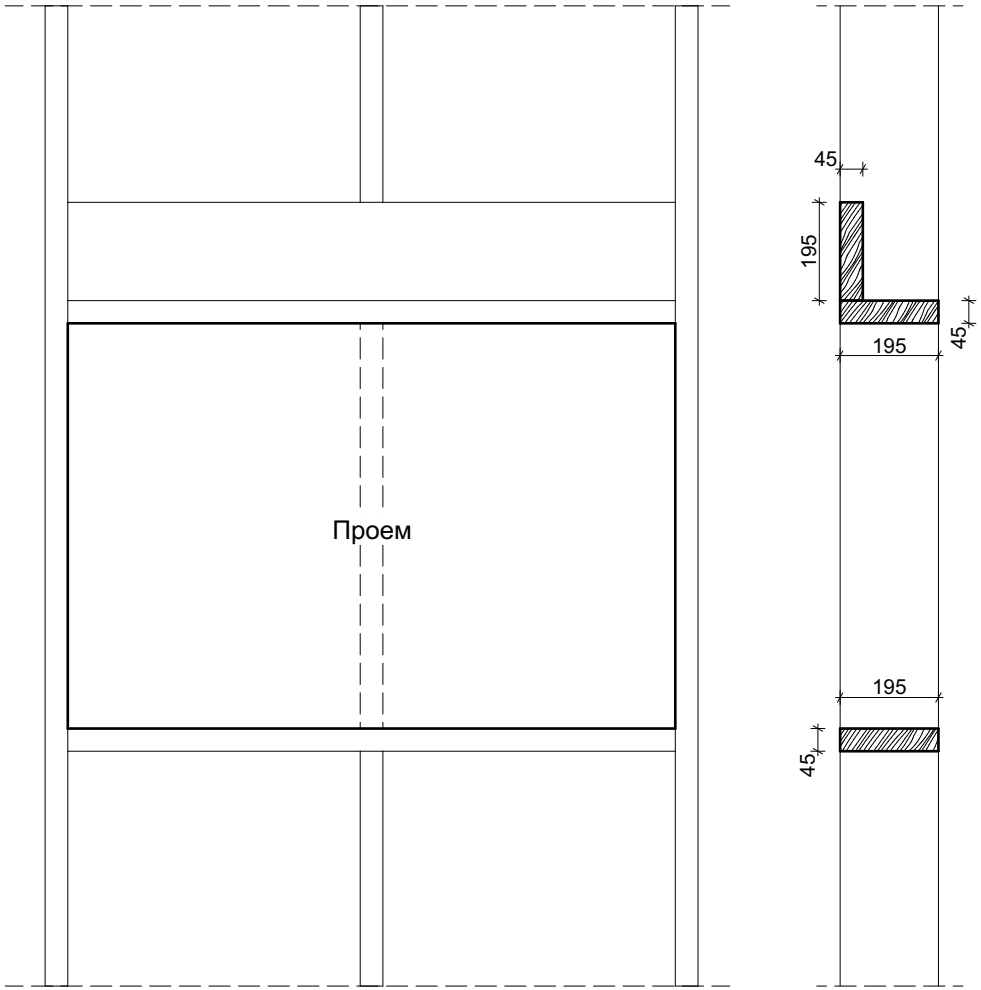

	Стадия	Лист	Листов
Расширение оконного проема в каркасе	П	14	

finha.com

Пирог стены с вентзазором

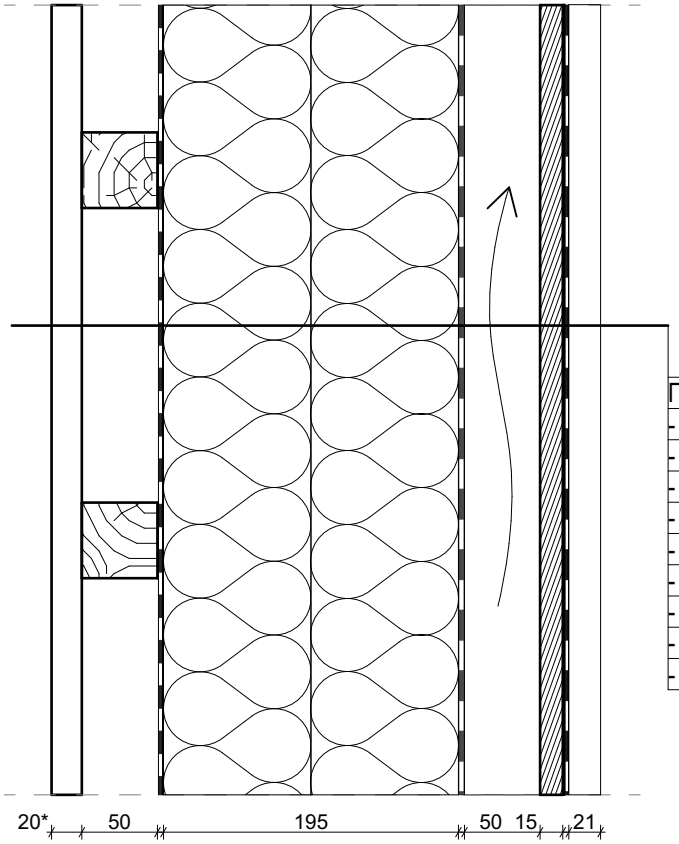

Пирог снаружи вовнутрь:
- Кровля. Профилированный лист
- Подкровельная гидроизоляция
- ОСП - 15 мм
- Зазорообразующий брусок - 50 мм
- Ветрозащитная диффузионная мембрана
- Утеплитель. Минеральная вата - 200 мм
- Пароизоляция
- Обрешетка. Брусок - 50 мм
- Внутренняя отделка (имитация бруса, гипсокартон)

	Стадия	Лист	Листов
Пирог стены с вентзазором	П	15	

finha.com

Пирог стены без вентзазора

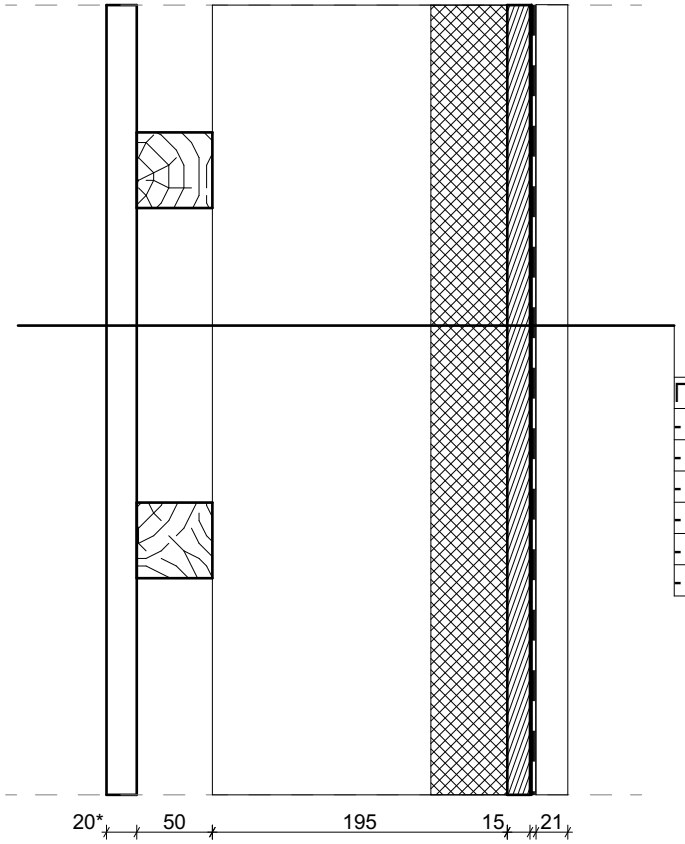

Пирог снаружи вовнутрь:
- Кровля. Профилированный лист
- Подкровельная гидроизоляция
- ОСП - 15 мм
- Утеплитель. Напыляемый пенополиуретан
- Обрешетка. Брусок - 50 мм
- Внутренняя отделка (имитация бруса, гипсокартон)

	Стадия	Лист	Листов
Пирог стены без вентзазора	П	16	

finha.com